第30回石川県高校テニスダブルス選手権大会 男子ダブルス

平成29年1月6日　こまつドーム

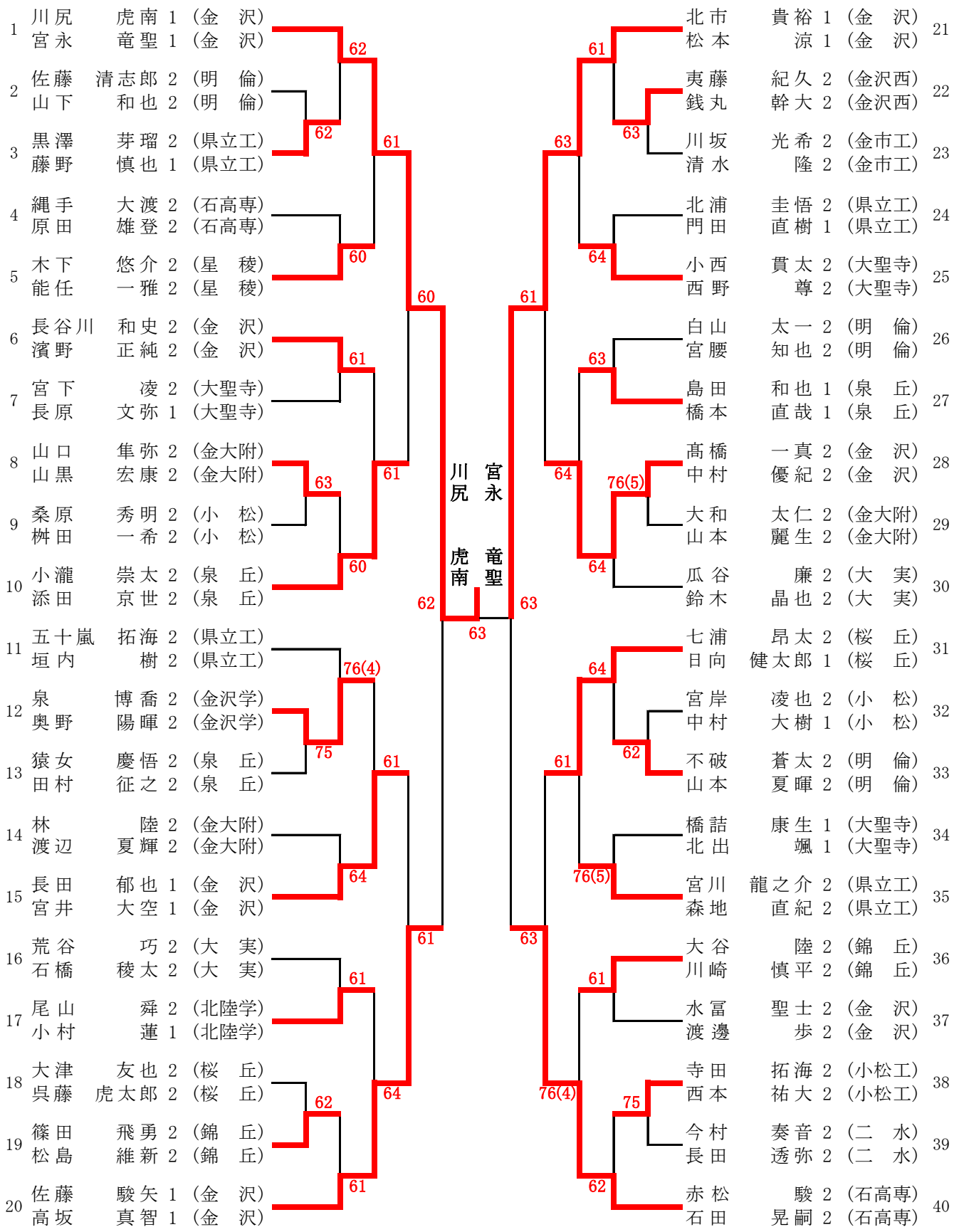

第30回石川県高校テニスダブルス選手権大会 女子ダブルス
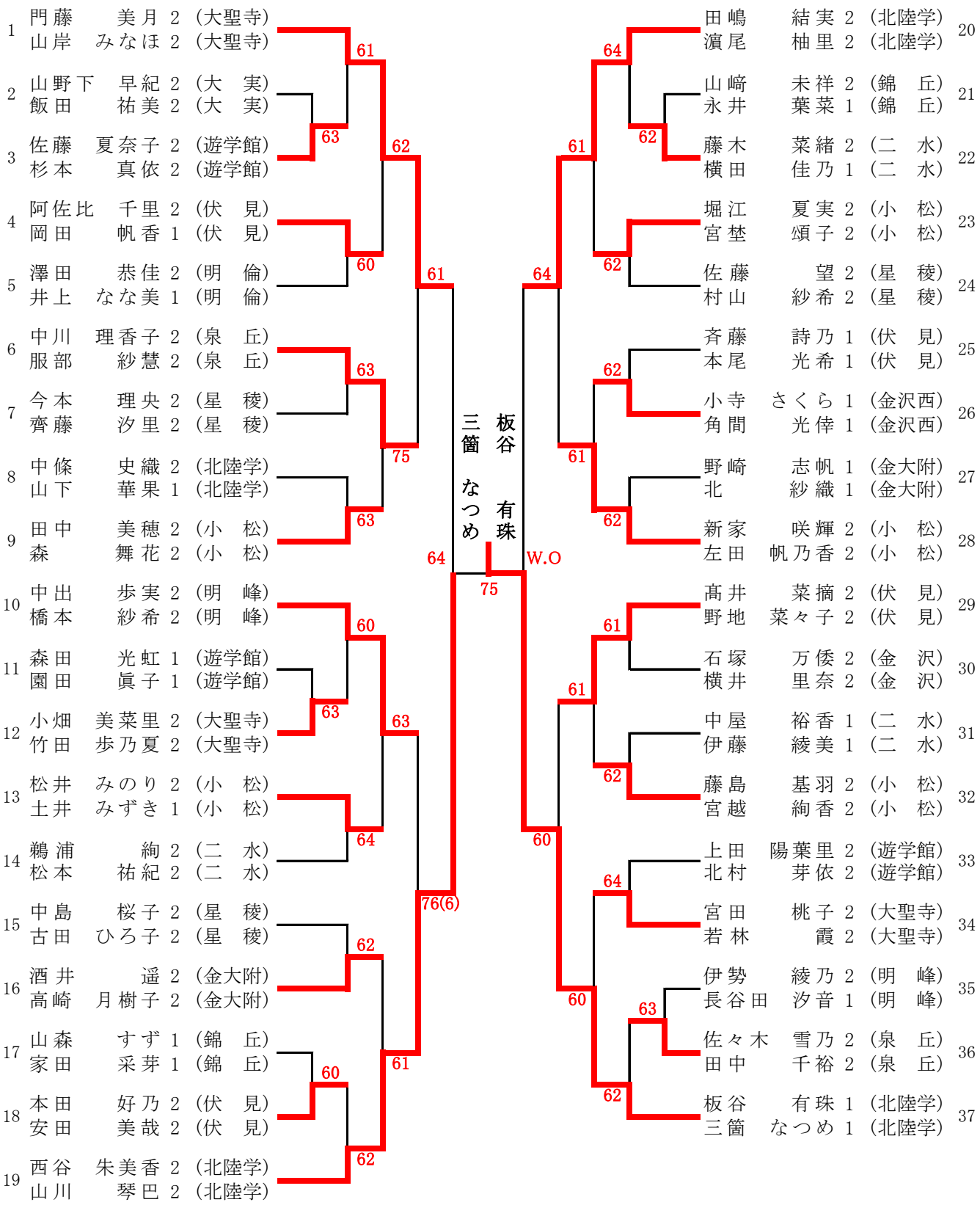
平成29年1月6日　こまつドーム